H4タイプ
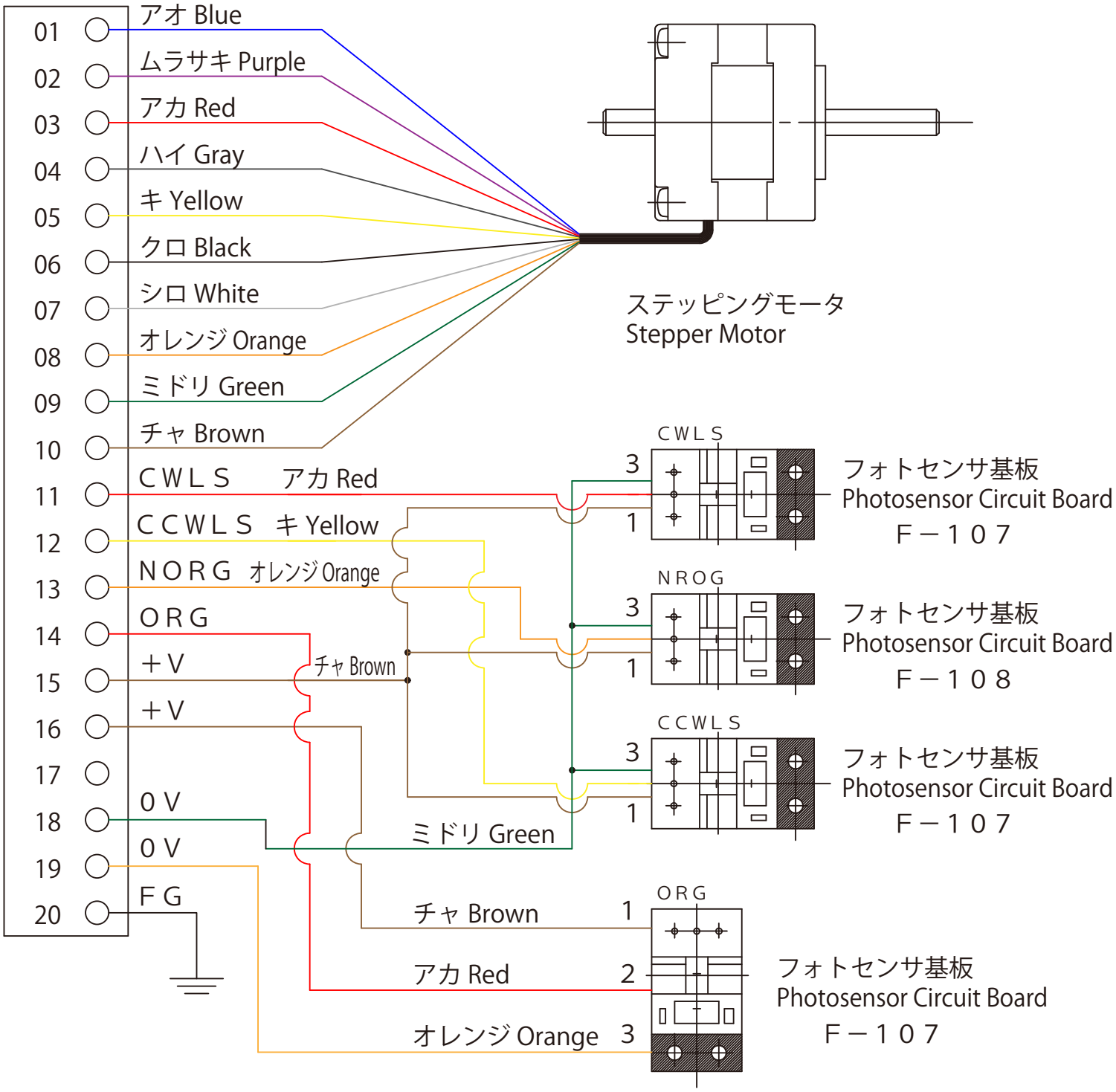
H4 type