New

KOHZU

イメージセンサ 6次元自動アライメントユニット
Image Sensor 6-axes Alignment Unit

※センサ提供（株）カツラ・オプト・システムズ　http://www.katsura-opto.com/
※組み合わせ構成は、仕様一例となります。

■ ステージ部仕様：SMR-6B

軸名称	移動範囲	最高速度(10kpps/ハーフ)	分解能(ハーフステップ)
θx	±5°	3.7°	約0.000378°
θy	±4.5°	2.8°	約0.000282°
Z	±2.5mm	1.25mm/sec	0.125μm
θz	±3°	12.7°/sec	0.00127°
X	±3mm	10mm/sec	0.001mm
Y			

記載された内容、仕様は予告なく変更されることがあります。

神津精機株式会社　http://www.kohzu.co.jp　お問い合わせ先　E-mail:sale@kohzu.co.jp

本社／工場　〒215-8521　神奈川県川崎市麻生区栗木2-6-15　TEL.044-981-2131　FAX.044-981-2181
大阪支店　〒532-0004　大阪府大阪市淀川区西宮原2-7-38　新大阪西浦ビル201　TEL.06-6398-6610　FAX.06-6398-6620

New

KOHZU

自動6軸アライメントユニット
Motorized 6-axes Alignment Unit

■ 仕様（ステージ部：SMR-6B）

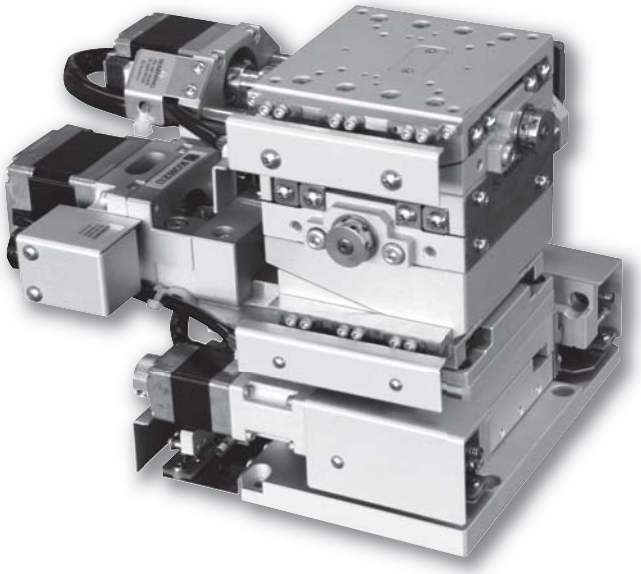

軸構成

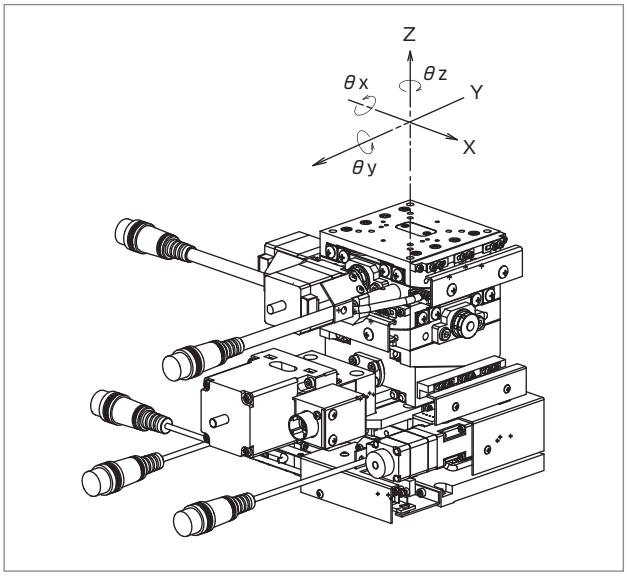

■ 寸法図

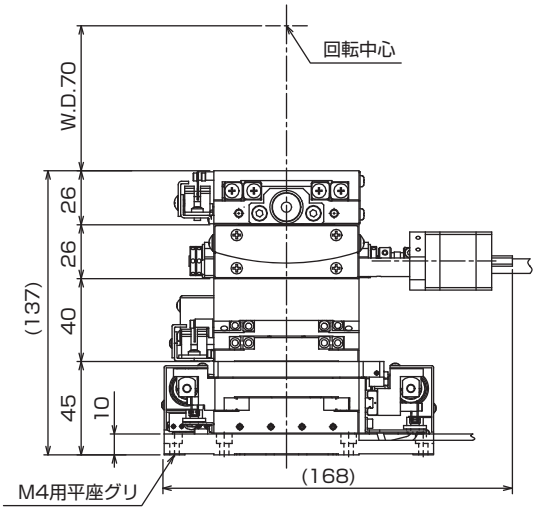

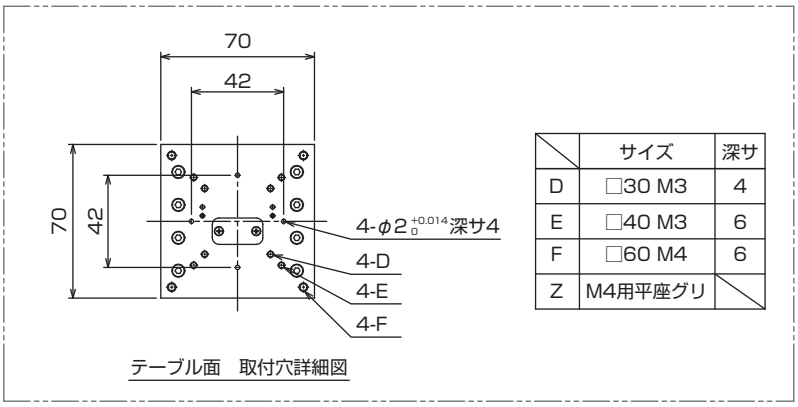

	サイズ	深サ
D	□30 M3	4
E	□40 M3	6
F	□60 M4	6
Z	M4用平座グリ	

記載された内容、仕様は予告なく変更されることがあります。

神津精機株式会社　http://www.kohzu.co.jp　お問い合わせ先　E-mail:sale@kohzu.co.jp

本社／工場　〒215-8521　神奈川県川崎市麻生区栗木2-6-15　TEL.044-981-2131　FAX.044-981-2181

大阪支店　〒532-0004　大阪府大阪市淀川区西宮原2-7-38　新大阪西浦ビル201　TEL.06-6398-6610　FAX.06-6398-6620